ԿՏՐՎԱԾՔ 1 - 1

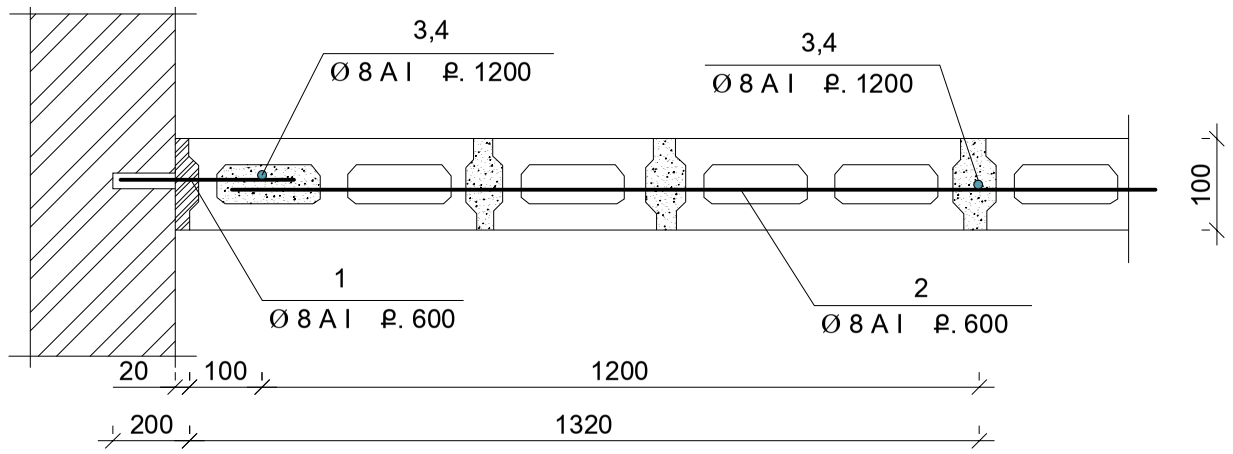

ԿՏՐՎԱԾՔ 2 - 2

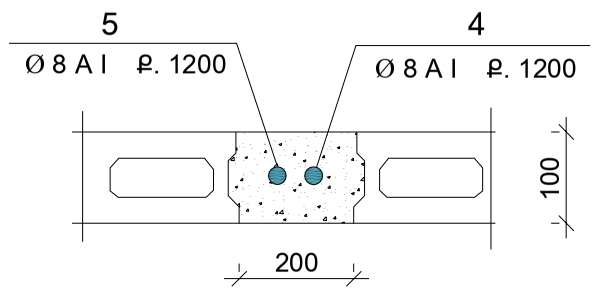

ԿՏՐՎԱԾՔ 4 - 4

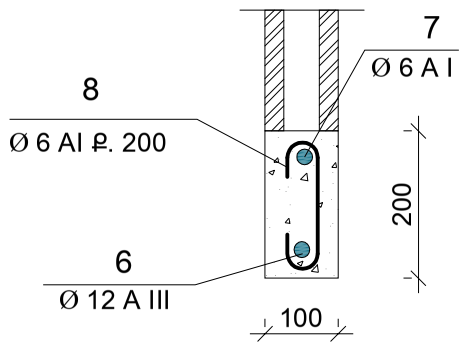

ԿՏՐՎԱԾՔ 3 - 3

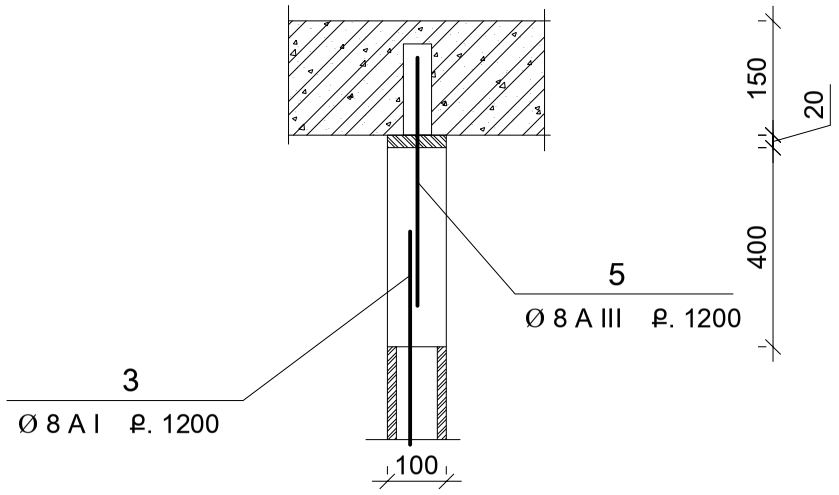

ՄԱՍՆԱԳԻՐ

ԴԻՐՔ	ԱՆՎԱՆՈՒՄԸ		ՔԱՆԱԿԸ հատ	ՔԱՇԸ կգ
1.	ԱՄՐԱՆ Ø 8 A - I	L= 400	260	41.08
2.	ԱՄՐԱՆ Ø 8 A - I	L= 87 մ	5	171.825
3.	ԱՄՐԱՆ Ø 8 A - III	L= 3 200	72	91.01
4.	ԱՄՐԱՆ Ø 8 A - III	L= 1000	72	28.44
5.	ԱՄՐԱՆ Ø 8 A - I	L=600	72	9.59
	ՄԻԱՁՈՒՅԼ ԲԱՐԱՎՈՐ			
6.	ԱՄՐԱՆ Ø 12 A - III	L= 1 200	8	8.525
7.	ԱՄՐԱՆ Ø 6 A - III	L=1 200	8	2.13
8.	ԱՄՐԱՆ Ø 6 A - I	L=2100	8	3.73
	ՆՅՈՒԹԵՐ ԲԵՏՈՆ B - 15		0.192մ^3	

ԱՇԽԱՏԱՆՔՆԵՐԻ ԾԱՎԱԼ

1. ՄԻՁՆՈՐՄՆԵՐԻ ԿԱՌՈՒՑՈՒՄ - d = 100 մմ - 260.9 մ^2

«ԱՐԽԻ ԷԼՐԻԿԱ» ՍՊԸ	ՆԳՇ	Ռ. ԱՐԾՈՒՄԱՆՅԱՆ		ՔԱՆԱՔԵՌ - ԶԵՅԹՈՒՆ ԾՆՆԴԱՏԱՆ ՎԵՐԱՆՈՐՈԳՄԱՆ ՆԱԽԱԳԻԾ		
	ՆԱԽԱԳԾԵՑ	Ռ. ԱՐԾՈՒՄԱՆՅԱՆ		ՃԱՐՏԱՐԱՊԵՏԱԿԱՆ ՄԱՍ	Փուլ	Թերթ	Թերթեր
					ԱՆ	Ճ-21	24
	ՊԱՏՎԻՐԱՏՈՒ՝ « ՔԱՆԱՔԵՌ - ԶԵՅԹՈՒՆ ԾՆՆԴԱՏՈՒՆ » ՓԲԸ			ՄԻՁՆԱՊԱՏԻ ՀԱՆԳՈՒՅՑՆԵՐ, ՄԱՍՆԱԳԻՐ	« ԱՐԽԻ ԷԼՐԻԿԱ » ՍՊԸ Լիցենզիա № 13687	